Valvole meccaniche (3/2)

Serie ZM3

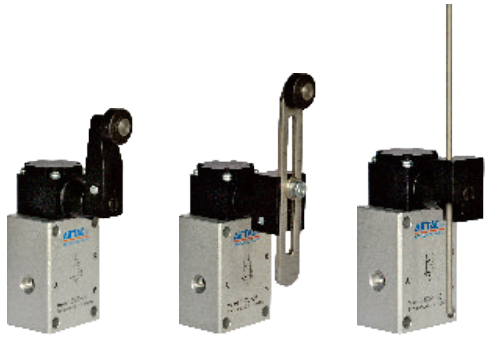

Specifiche

Modello	ZM3R	ZM3J	ZM3P
Azione	Pilotaggio estreno		
Fluido	Aria(filtrata a 40μm)		
Pressione di esercizio	-0.1~1.0MPa(-1~10bar)(-15~145psi)		
Pressione massima	1.5MPa(15bar)(215psi)		
Temperatura	-20~70□		
Tipo di valvola	3 vie 2 posizioni		
Area nominale della sezione	6.0mm²(Cv=0.34)		
Dimensione connessione [1]	1/8"		
Lubrificazione [2]	Non richiesta		
Materiale corpo valvola	Alluminio		

[1] Disponibile con filettatura G.
[2] L'utilizzo di lubrificanti oleosi non può essere interrotto. Si raccomanda l'impiego di lubrificanti come ISO VG32 od equivalenti.

Simbolo

Caratteristiche del prodotto

1. Variazione della direzione di rotazione

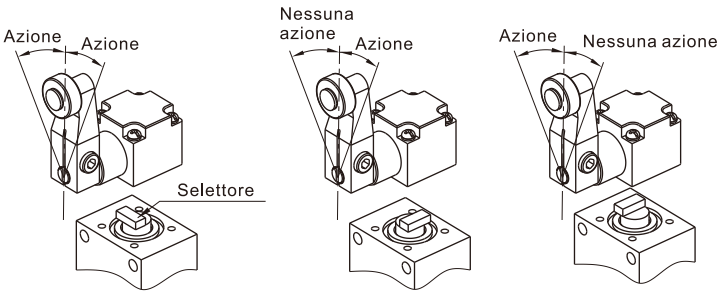

Rotazione standard

2. Posizionamento del rullo

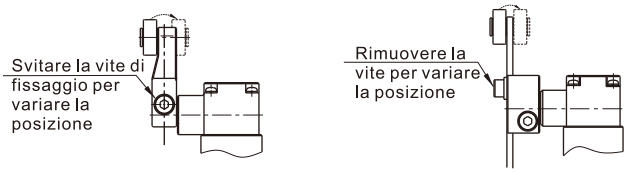

3. Posizionamento del bilanciere

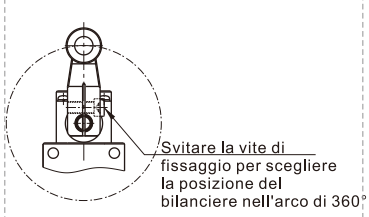

4. Posizionamento della testa di supporto

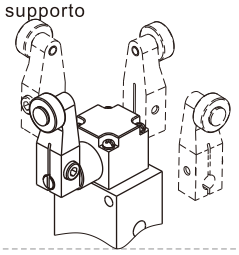

5. Regolazione della lunghezza dell'asta

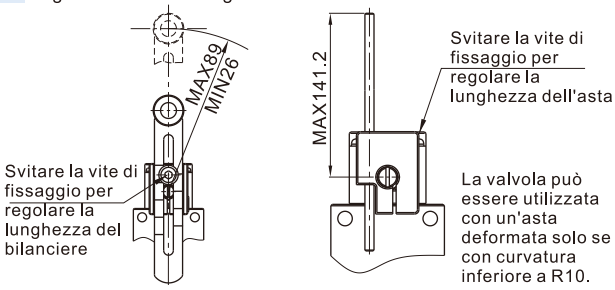

Codice di ordinazione

ZM3 R 06 W G

1 2 3 4 5

□ Serie	□ Modello	□ Diametro connessione	□ Angolo di rotazione della testa oscillante	□ Filettatura
ZM3: Valvole meccaniche 3/2	R: Modello a rullo J: Modello a rullo regolabile P: Modello con asta regolabile	06: 1/8"	Vouto: standard W: ampiezza extra 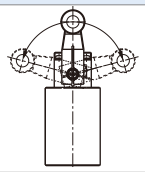	G: G

Capacità di portata

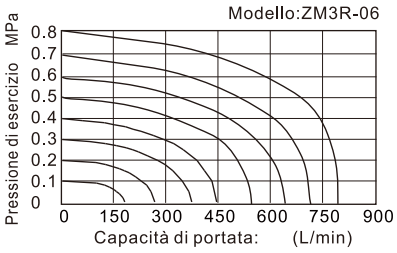

Serie ZM3

Struttura interna

ZM3R

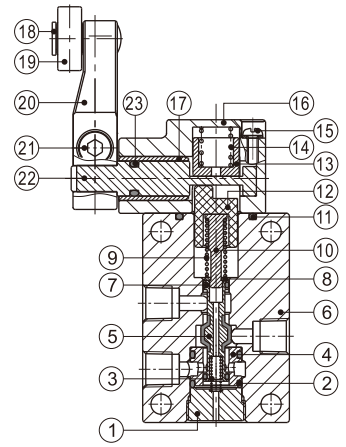

Nr.	Voce	Nr.	Voce
1	Piastra di base	13	Sede della molla
2	O-ring	14	Molla
3	Molla	15	Vite a stella
4	Distanziatore	16	Piastra superior
5	Spola	17	Boccola di scorrimento
6	Corpo valvola	18	Perno di rotazione
7	O-ring	19	Rullo
8	Rondella elastica	20	Bilanciere
9	Molla	21	Asse di rotazione
10	Asta di giunzione	22	Vite a brugola
11	O-ring	23	O-ring
12	Manicotto di asse		

Struttura esterna

ZM3R

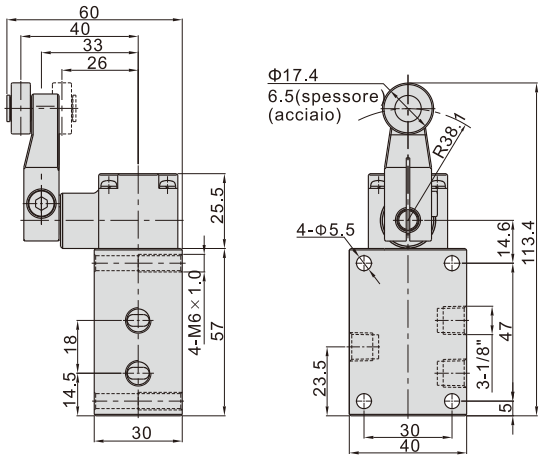

Modello\Voce	F.O.F	P.T.	O.T.	T.T.
ZM3R06	20N	20°	30°	50°
ZM3R06-W	20N	25°	50°	75°

ZM3J

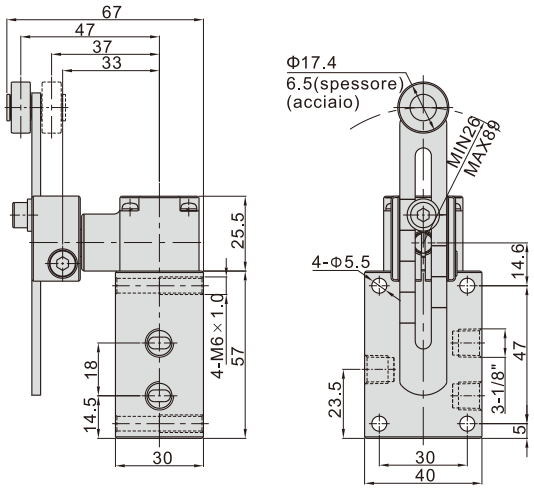

Modello\Voce	F.O.F [1]	P.T.	O.T.	T.T.
ZM3J06	20N	20°	30°	50°
ZM3J06-W	20N	25°	50°	75°

[1] con lunghezza asta pari a 38.1mm

ZM3P

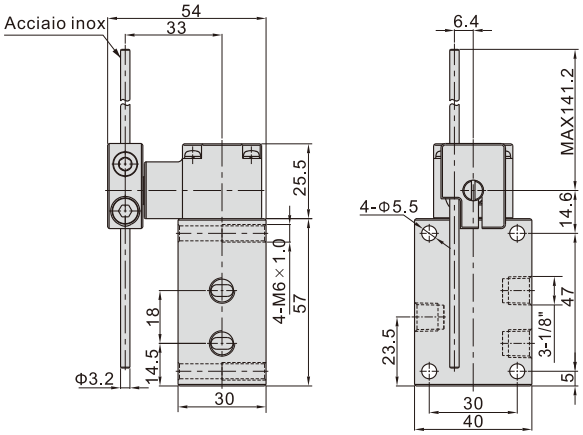

Modello\Voce	F.O.F [1]	P.T.	O.T.	T.T.
ZM3P06	2.3N	20°	30°	50°
ZM3P06-W	2.3N	25°	50°	75°

[1] con lunghezza asta pari a 141.2mm

Legenda

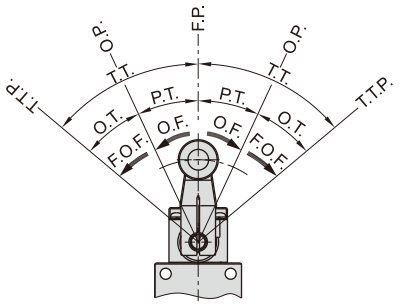

F.P. Posizione a riposo: posizione del bilanciere quando non sussiste forza esterna;
O.P. Posizione d'azione: posizione del bilanciere se sottoposto a forza esterna;
T.T.P. Limite massimo di movimento: posizione massima raggiungibile dal bilanciere se sottoposto a forza esterna;
O.F. Forza operativa: forza esterna applicata al bilanciere dalla posizione a riposo a quella d'azione;
F.O.F. Forza operativa massima: forza esterna applicata al bilanciere dalla posizione a riposo al punto di limite massimo di movimento;
P.T. Corsa libera: distanza o angolo compiuto dal bilanciere dalla posizione a riposo alla posizione d'azione;
O.T. Corsa massima: distanza o angolo compiuto dal bilanciere dalla posizione d'azione al punto di limite massimo di movimento;
T.T Corsa totale: distanza o angolo compiuto dal bilanciere dalla posizione a riposo al punto di limite massimo di movimento.
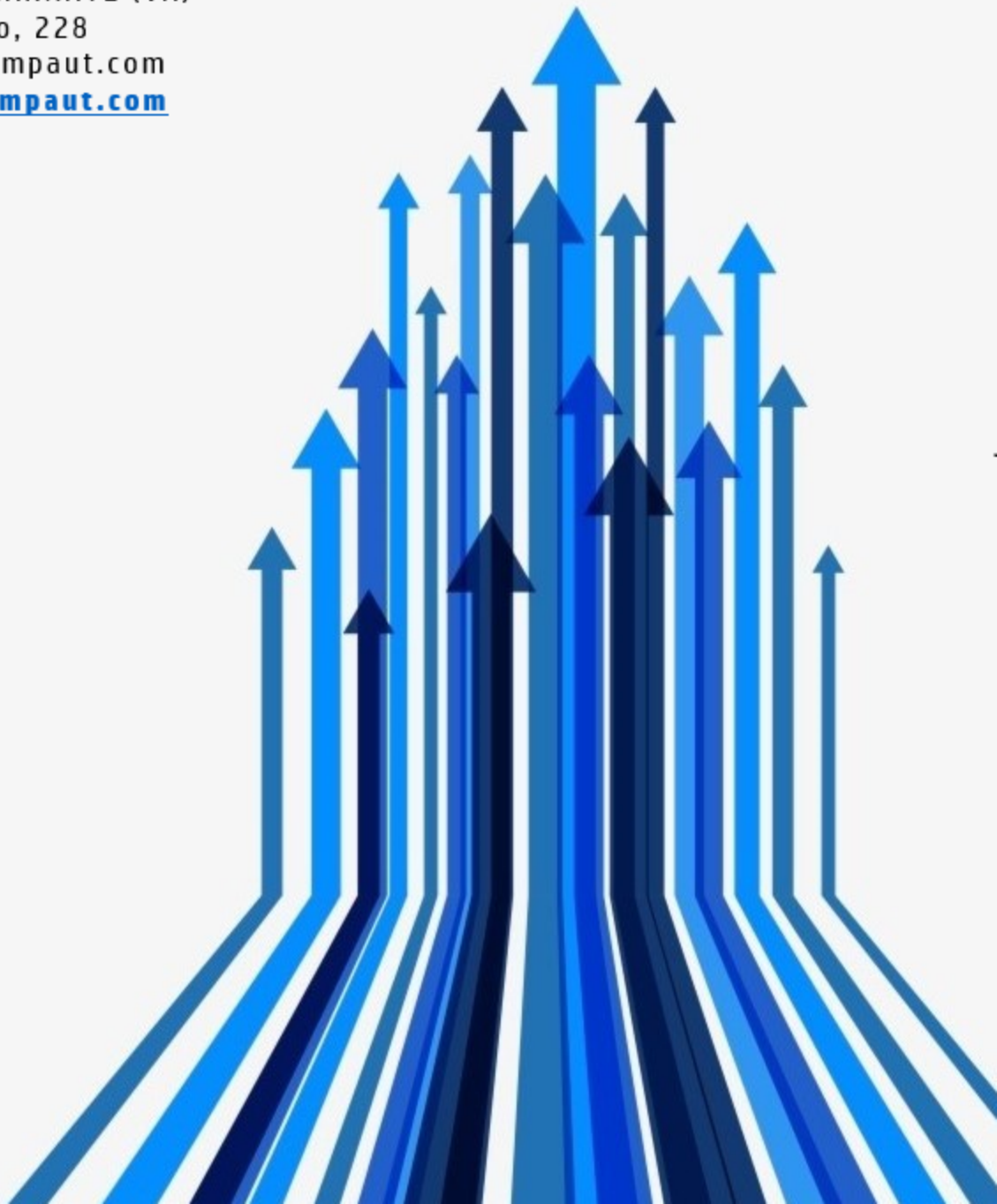
KOMPAUT S.r.l.
21050 MARNATE (VA)
Via Oglio, 228
info@kompaut.com
www.kompaut.com